OKNA WEWNĘTRZNE

L.p		1
widok		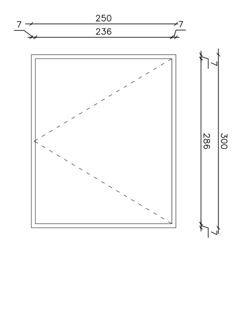
symbol		OW x.01
wymiary w świetle otworu [cm]	szerokość S	250
	wysokość H	300
prawe / lewe		-
ilość sztuk	Piętro +4 - symbol OW4.xx	-
	Piętro +3 - symbol OW3.xx	-
	Piętro +2 - symbol OW2.xx	-
	Piętro +1 - symbol OW1.xx	-
	Piętro 0 - symbol OW0.xx	-
	Piętro -1 - symbol OW-1.xx	3
	Piętro -2 - symbol OW-2.xx	3
	Piętro -3 - symbol OW-3.xx	-
suma sztuk		6
skrzydło	konstrukcja	Aluminium
	powłoka	powłoka malarska
	wypelnienie	Szkło
	kolor	ral 7021
ościeżnice	konstrukcja	Aluminium
	kolor	ral 7021
okucia		system okuć do szkła lub równoważne
odporność ogniowa		brak wymagań
izolacyjność akustyczna		Rw = 37 dB
typ-symbol		okno otwieralne
UWAGI: WSKAŹNIKI IZOLACYJNOŚCI STOSOWAĆ WG OPRACOWANIA AKUSTYCZNEGO - SZCZEGÓŁOWE WYLICZENIA OKIEN PODWÓJNYCH AKUSTYCZNYCH WG OPRACOWANIA AKUSTYCZNEGO		okna systemowe, okna otwieralne (otwierane do celów konserwacji i mycia wewnętrznej przestrzeni - wg schematu); Szklenie zestawem dwuszybowym szkłem zespolonym bezpiecznym wg dostawcy np. ESG 6mm/16 ARG/VSG 33.1; profil okienny aluminiowy z dodatkowym uszczelnieniem przymyku (3 uszczelki), szerokości 70 mm, wskaźnik izolacyjność akustycznej od dźwięków powietrznych Rw = 37 dB, Ra2=29 dB, izolacyjność termiczna U=1,1 [W/(m2 x K)]

OKNA ZEWNĘTRZNE

L.p		1	2	3		4	5		6	7		8	9	
widok				Podwójne okno akustyczne O1.2			Podwójne okno akustyczne O1.4			Podwójne okno akustyczne O2.2			Podwójne okno akustyczne O2.4	
				Okno zewnętrzne	Okno wewnętrzne		Okno zewnętrzne	Okno wewnętrzne		Okno zewnętrzne	Okno wewnętrzne		Okno zewnętrzne	Okno wewnętrzne
		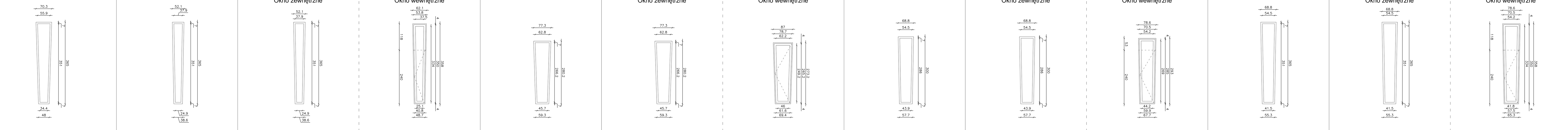												
symbol		O0.1	O1.1	O1.2a	O1.2b	O1.3	O1.4a	O1.4b	O2.1	O2.2a	O2.2b	O2.3	O2.4a	O2.4b
wymiary w świetle otworu [cm]	szerokość S	70,3	52,1	52,1	62,1	77,3	77,3	87	68,8	68,8	78,6	68,8	68,8	78,6
	wysokość H	365	365	365	358	280,2	280,2	273,2	300	300	293	365	365	358
prawe / lewe		-	-	-	P - L	-	-	P - L	-	-	P - L	-	-	P - L
ilość sztuk	Piętro +4	-	-	-	- - -	-	-	- - -	-	-	- - -	-	-	- - -
	Piętro +3	-	-	-	- - -	-	-	- - -	-	-	- - -	-	-	- - -
	Piętro +2	-	-	-	- - -	-	-	- - -	4	30	30 - -	12	49	49 - -
	Piętro +1	-	31	63	63 - -	4	15	15 - -	-	-	- - -	-	-	- - -
	Piętro 0	10	-	-	- - -	-	-	- - -	-	-	- - -	-	-	- - -
	Piętro -1	-	-	-	- - -	-	-	- - -	-	-	- - -	-	-	- - -
	Piętro -2	-	-	-	- - -	-	-	- - -	-	-	- - -	-	-	- - -
	Piętro -3	-	-	-	- - -	-	-	- - -	-	-	- - -	-	-	- - -
suma sztuk		10	31	63	63	4	15	15	4	30	30	12	49	49
skrzydło	konstrukcja	Aluminium	Aluminium	Aluminium	Aluminium	Aluminium	Aluminium	Aluminium	Aluminium	Aluminium	Aluminium	Aluminium	Aluminium	Aluminium
	powłoka	powłoka malarska	powłoka malarska	powłoka malarska	powłoka malarska	powłoka malarska	powłoka malarska	powłoka malarska	powłoka malarska	powłoka malarska	powłoka malarska	powłoka malarska	powłoka malarska	powłoka malarska
	wypelnienie	Szkło	Szkło	Szkło	Szkło	Szkło	Szkło	Szkło	Szkło	Szkło	Szkło	Szkło	Szkło	Szkło
	kolor	ral 7021	ral 7021	ral 7021	ral 7021	ral 7021	ral 7021	ral 7021	ral 7021	ral 7021	ral 7021	ral 7021	ral 7021	ral 7021
ościeżnice	konstrukcja	Aluminium	Aluminium	Aluminium	Aluminium	Aluminium	Aluminium	Aluminium	Aluminium	Aluminium	Aluminium	Aluminium	Aluminium	Aluminium
	kolor	ral 7021	ral 7021	ral 7021	ral 7021	ral 7021	ral 7021	ral 7021	ral 7021	ral 7021	ral 7021	ral 7021	ral 7021	ral 7021
okucia		system okuć do szkła lub równoważne	system okuć do szkła lub równoważne	system okuć do szkła lub równoważne	system okuć do szkła lub równoważne	system okuć do szkła lub równoważne	system okuć do szkła lub równoważne	system okuć do szkła lub równoważne	system okuć do szkła lub równoważne	system okuć do szkła lub równoważne	system okuć do szkła lub równoważne	system okuć do szkła lub równoważne	system okuć do szkła lub równoważne	system okuć do szkła lub równoważne
odporność ogniowa		brak wymagań	brak wymagań	brak wymagań	brak wymagań	brak wymagań	brak wymagań	brak wymagań	brak wymagań	brak wymagań	brak wymagań	brak wymagań	brak wymagań	brak wymagań
izolacyjność akustyczna		Rw = 42 dB	Rw = 42 dB	RA2 ≥ 45 dB	RA2 ≥ 45 dB	Rw = 42 dB	RA2 ≥ 45 dB	RA2 ≥ 45 dB	Rw = 42 dB	RA2 ≥ 45 dB	RA2 ≥ 45 dB	Rw = 42 dB	RA2 ≥ 45 dB	RA2 ≥ 45 dB
typ-symbol		okno nieotwieralne	okno nieotwieralne	okno nieotwieralne	okno otwieralne	okno nieotwieralne	okno nieotwieralne	okno otwieralne	okno nieotwieralne	okno nieotwieralne	okno otwieralne	okno nieotwieralne	okno nieotwieralne	okno otwieralne
UWAGI: WSKAŹNIKI IZOLACYJNOŚCI STOSOWAĆ WG OPRACOWANIA AKUSTYCZNEGO - SZCZEGÓŁOWE WYLICZENIA OKIEN PODWÓJNYCH AKUSTYCZNYCH WG OPRACOWANIA AKUSTYCZNEGO		okna systemowe, nieotwieralne; okno-witryna stała, Szklenie zestawem dwuszybowym szkłem zespolonym bezpiecznym wg dostawcy np. ESG 10mm/16 ARG/VSG 44.1; profil okienny aluminiowy z dodatkowym uszczelnieniem przymyku (3 uszczelki), szerokości 70 mm, wskaźnik izolacyjność akustycznej od dźwięków powietrznych Rw=42dB,	okna systemowe, nieotwieralne; okno-witryna stała, Szklenie zestawem dwuszybowym szkłem zespolonym bezpiecznym wg dostawcy np. ESG 10mm/16 ARG/VSG 44.1; profil okienny aluminiowy z dodatkowym uszczelnieniem przymyku (3 uszczelki), szerokości 70 mm, wskaźnik izolacyjność akustycznej od dźwięków powietrznych Rw=42dB,	okna nieotwieralne; okno-witryna stała, akustyczne zewnętrzne , profil okienny aluminiowy z dodatkowym uszczelnieniem przymyku (3 uszczelki), szerokości 70 mm, szklenie szybami zespolonymi akustycznymi, wg dostawcy np. dwukomorowymi 66.1 z folią akustyczną / 12 argon / 6 / 12 argon / 44.1 z folią akustyczną wskaźnik izolacyjność akustycznej od dźwięków powietrznych RA2 ≥ 43 dB - szczegółowy opis wg opracowania akustycznego;	okna otwieralne (otwierane do celów konserwacji i mycia wewnętrznej przestrzeni), profil okienny aluminiowy z dodatkowym uszczelnieniem przymyku (3 uszczelki), szerokości 40 mm, szklenie szybami zespolonymi akustycznymi, wg dostawcy np. dwukomorowymi 66.1 z folią akustyczną / 12 argon / 6 / 12 argon / 44.1 z folią akustyczną wskaźnik izolacyjność akustycznej od dźwięków powietrznych RA2 ≥ 43 dB - szczegółowy opis wg opracowania akustycznego WSKAZANE JEST PODZIELENIE OKNA WEWNĘTRZNEGO , W DOLNEJ CZĘŚCI SKRZYDŁO UCHYLNE NA WYSOKOŚĆ MINIMUM: 2400mm (Z MOŻLIWOŚCIĄ POŁOŻENIA, ABY DOSTAĆ SIĘ CELEM UMYCIA), W GÓRNEJ CZĘŚCI NAŚWIETLE.	okna systemowe, nieotwieralne; okno-witryna stała, Szklenie zestawem dwuszybowym szkłem zespolonym bezpiecznym wg dostawcy np. ESG 10mm/16 ARG/VSG 44.1; profil okienny aluminiowy z dodatkowym uszczelnieniem przymyku (3 uszczelki), szerokości 70 mm, wskaźnik izolacyjność akustycznej od dźwięków powietrznych Rw=42dB,	okna nieotwieralne; okno-witryna stała, akustyczne zewnętrzne , profil okienny aluminiowy z dodatkowym uszczelnieniem przymyku (3 uszczelki), szerokości 70 mm, szklenie szybami zespolonymi akustycznymi, wg dostawcy np. dwukomorowymi 66.1 z folią akustyczną / 12 argon / 6 / 12 argon / 44.1 z folią akustyczną wskaźnik izolacyjność akustycznej od dźwięków powietrznych RA2 ≥ 43 dB - szczegółowy opis wg opracowania akustycznego	okna otwieralne (otwierane do celów konserwacji i mycia wewnętrznej przestrzeni), profil okienny aluminiowy z dodatkowym uszczelnieniem przymyku (3 uszczelki), szerokości 40 mm, szklenie szybami zespolonymi akustycznymi, wg dostawcy np. dwukomorowymi 66.1 z folią akustyczną / 12 argon / 6 / 12 argon / 44.1 z folią akustyczną wskaźnik izolacyjność akustycznej od dźwięków powietrznych RA2 ≥ 43 dB - szczegółowy opis wg opracowania akustycznego	okna systemowe, nieotwieralne; okno-witryna stała, Szklenie zestawem dwuszybowym szkłem zespolonym bezpiecznym wg dostawcy np. ESG 10mm/16 ARG/VSG 44.1; profil okienny aluminiowy z dodatkowym uszczelnieniem przymyku (3 uszczelki), szerokości 70 mm, wskaźnik izolacyjność akustycznej od dźwięków powietrznych Rw=42dB,	okna nieotwieralne; okno-witryna stała, akustyczne zewnętrzne , profil okienny aluminiowy z dodatkowym uszczelnieniem przymyku (3 uszczelki), szerokości 70 mm, szklenie szybami zespolonymi akustycznymi, wg dostawcy np. dwukomorowymi 66.1 z folią akustyczną / 12 argon / 6 / 12 argon / 44.1 z folią akustyczną wskaźnik izolacyjność akustycznej od dźwięków powietrznych RA2 ≥ 43 dB - szczegółowy opis wg opracowania akustycznego;	okna otwieralne (otwierane do celów konserwacji i mycia wewnętrznej przestrzeni), profil okienny aluminiowy z dodatkowym uszczelnieniem przymyku (3 uszczelki), szerokości 40 mm, szklenie szybami zespolonymi akustycznymi, wg dostawcy np. dwukomorowymi 66.1 z folią akustyczną / 12 argon / 6 / 12 argon / 44.1 z folią akustyczną wskaźnik izolacyjność akustycznej od dźwięków powietrznych RA2 ≥ 43 dB - szczegółowy opis wg opracowania akustycznego WSKAZANE JEST PODZIELENIE OKNA WEWNĘTRZNEGO , W DOLNEJ CZĘŚCI SKRZYDŁO UCHYLNE NA WYSOKOŚĆ MINIMUM: 2400mm (Z MOŻLIWOŚCIĄ POŁOŻENIA, ABY DOSTAĆ SIĘ CELEM UMYCIA), W GÓRNEJ CZĘŚCI NAŚWIETLE.	okna systemowe, nieotwieralne; okno-witryna stała, Szklenie zestawem dwuszybowym szkłem zespolonym bezpiecznym wg dostawcy np. ESG 10mm/16 ARG/VSG 44.1; profil okienny aluminiowy z dodatkowym uszczelnieniem przymyku (3 uszczelki), szerokości 70 mm, wskaźnik izolacyjność akustycznej od dźwięków powietrznych Rw=42dB,	okna nieotwieralne; okno-witryna stała, akustyczne zewnętrzne , profil okienny aluminiowy z dodatkowym uszczelnieniem przymyku (3 uszczelki), szerokości 70 mm, szklenie szybami zespolonymi akustycznymi, wg dostawcy np. dwukomorowymi 66.1 z folią akustyczną / 12 argon / 6 / 12 argon / 44.1 z folią akustyczną wskaźnik izolacyjność akustycznej od dźwięków powietrznych RA2 ≥ 43 dB - szczegółowy opis wg opracowania akustycznego;	okna otwieralne (otwierane do celów konserwacji i mycia wewnętrznej przestrzeni), profil okienny aluminiowy z dodatkowym uszczelnieniem przymyku (3 uszczelki), szerokości 40 mm, szklenie szybami zespolonymi akustycznymi, wg dostawcy np. dwukomorowymi 66.1 z folią akustyczną / 12 argon / 6 / 12 argon / 44.1 z folią akustyczną wskaźnik izolacyjność akustycznej od dźwięków powietrznych RA2 ≥ 43 dB - szczegółowy opis wg opracowania akustycznego WSKAZANE JEST PODZIELENIE OKNA WEWNĘTRZNEGO , W DOLNEJ CZĘŚCI SKRZYDŁO UCHYLNE NA WYSOKOŚĆ MINIMUM: 2400mm (Z MOŻLIWOŚCIĄ POŁOŻENIA, ABY DOSTAĆ SIĘ CELEM UMYCIA), W GÓRNEJ CZĘŚCI NAŚWIETLE.

OKNA ZEWNĘTRZNE

L.p		10		11	12		13		14	15	16		17	
widok		Podwójne okno akustyczne O2.5			Podwójne okno akustyczne O3.2		Okno narożne O3.3				Okno narożne O4.3		Okno narożne O4.4	
		Okno zewnętrzne	Okno wewnętrzne		Okno zewnętrzne	Okno wewnętrzne	Okno lewe / schemat rysunkowy	Okno prawe			Okno lewe / schemat rysunkowy	Okno prawe	Okno lewe	Okno prawe
		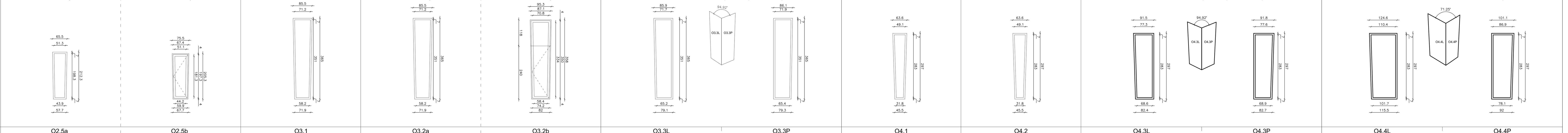												
symbol		O2.5a	O2.5b	O3.1	O3.2a	O3.2b	O3.3L	O3.3P	O4.1	O4.2	O4.3L	O4.3P	O4.4L	O4.4P
wymiary w świetle otworu [cm]	szerokość	65,5	75,5	85,5	85,5	95,3	85,9	86,1	63,6	63,6	91,5	91,8	124,6	101,1
	wysokość	212,3	205,3	365	365	358	365	365	297	297	297	297	297	297
prawe / lewe		-	P - L	-	-	P - L	-	-	-	-	-	-	-	-
ilość sztuk	Piętro +4	-	- - -	-	-	- - -	-	-	17	98	1	1	1	1
	Piętro +3	-	- - -	58	41	41 - -	1	1	-	-	-	-	-	-
	Piętro +2	3	3 - -	-	-	- - -	-	-	-	-	-	-	-	-
	Piętro +1	-	- - -	-	-	- - -	-	-	-	-	-	-	-	-
	Piętro 0	-	- - -	-	-	- - -	-	-	-	-	-	-	-	-
	Piętro -1	-	- - -	-	-	- - -	-	-	-	-	-	-	-	-
	Piętro -2	-	- - -	-	-	- - -	-	-	-	-	-	-	-	-
	Piętro -3	-	- - -	-	-	- - -	-	-	-	-	-	-	-	-
suma sztuk		3	3	58	41	41	1	1	17	98	1	1	1	1
skrzydło	konstrukcja	Aluminium	Aluminium	Aluminium	Aluminium	Aluminium	Aluminium	Aluminium	Aluminium	Aluminium	Aluminium	Aluminium	Aluminium	Aluminium
	powłoka	powłoka malarska	powłoka malarska	powłoka malarska	powłoka malarska	powłoka malarska	powłoka malarska	powłoka malarska	powłoka malarska	powłoka malarska	powłoka malarska	powłoka malarska	powłoka malarska	powłoka malarska
	wypelnienie	Szkło	Szkło	Szkło	Szkło	Szkło	Szkło	Szkło	Szkło	Szkło	Szkło	Szkło	Szkło	Szkło
	kolor	ral 7021	ral 7021	ral 7021	ral 7021	ral 7021	ral 7021	ral 7021	ral 7021	ral 7021	ral 7021	ral 7021	ral 7021	ral 7021
ościeżnice	konstrukcja	Aluminium	Aluminium	Aluminium	Aluminium	Aluminium	Aluminium	Aluminium	Aluminium	Aluminium	Aluminium	Aluminium	Aluminium	Aluminium
	kolor	ral 7021	ral 7021	ral 7021	ral 7021	ral 7021	ral 7021	ral 7021	ral 7021	ral 7021	ral 7021	ral 7021	ral 7021	ral 7021
okucia		system okuć do szkła lub równoważne	system okuć do szkła lub równoważne	system okuć do szkła lub równoważne	system okuć do szkła lub równoważne	system okuć do szkła lub równoważne	system okuć do szkła lub równoważne	system okuć do szkła lub równoważne	system okuć do szkła lub równoważne	system okuć do szkła lub równoważne	system okuć do szkła lub równoważne	system okuć do szkła lub równoważne	system okuć do szkła lub równoważne	system okuć do szkła lub równoważne
odporność ogniowa		brak wymagań	brak wymagań	brak wymagań	brak wymagań	brak wymagań	brak wymagań	brak wymagań	brak wymagań	brak wymagań	brak wymagań	brak wymagań	brak wymagań	brak wymagań
izolacyjność akustyczna		RA2 ≥ 45 dB	RA2 ≥ 45 dB	Rw = 42 dB	RA2 ≥ 45 dB	RA2 ≥ 45 dB	Rw = 42 dB	Rw = 42 dB	Rw = 42 dB	RA2 ≥ 42 dB	Rw = 42 dB	Rw = 42 dB	Rw = 42 dB	Rw = 42 dB
typ-symbol		okno nieotwieralne	okno otwieralne	okno nieotwieralne	okno nieotwieralne	okno otwieralne	okno nieotwieralne	okno nieotwieralne	okno nieotwieralne	okno nieotwieralne	okno nieotwieralne	okno nieotwieralne	okno nieotwieralne	okno nieotwieralne
UWAGI: WSKAŹNIKI IZOLACYJNOŚCI STOSOWAĆ WG OPRACOWANIA AKUSTYCZNEGO - SZCZEGÓŁOWE WYLICZENIA OKIEN PODWÓJNYCH AKUSTYCZNYCH WG OPRACOWANIA AKUSTYCZNEGO		okna nieotwieralne; okno-witryna stała, akustyczne zewnętrzne , profil okienny aluminiowy z dodatkowym uszczelnieniem przymyku (3 uszczelki), szerokości 70 mm, szklenie szybami zespolonymi akustycznymi, wg dostawcy np. dwukomorowymi 66.1 z folią akustyczną / 12 argon / 6 / 12 argon / 44.1 z folią akustyczną wskaźnik izolacyjność akustycznej od dźwięków powietrznych RA2 ≥ 43 dB - szczegółowy opis wg opracowania akustycznego	okna otwieralne (otwierane do celów konserwacji i mycia wewnętrznej przestrzeni), profil okienny aluminiowy z dodatkowym uszczelnieniem przymyku (3 uszczelki), szerokości 40 mm, szklenie szybami zespolonymi akustycznymi, wg dostawcy np. dwukomorowymi 66.1 z folią akustyczną / 12 argon / 6 / 12 argon / 44.1 z folią akustyczną wskaźnik izolacyjność akustycznej od dźwięków powietrznych RA2 ≥ 43 dB - szczegółowy opis wg opracowania akustycznego	okna systemowe, nieotwieralne; okno-witryna stała, Szklenie zestawem dwuszybowym szkłem zespolonym bezpiecznym wg dostawcy np. ESG 10mm/16 ARG/VSG 44.1; profil okienny aluminiowy z dodatkowym uszczelnieniem przymyku (3 uszczelki), szerokości 70 mm, wskaźnik izolacyjność akustycznej od dźwięków powietrznych Rw=42dB,	okna nieotwieralne; okno-witryna stała, akustyczne zewnętrzne , profil okienny aluminiowy z dodatkowym uszczelnieniem przymyku (3 uszczelki), szerokości 70 mm, szklenie szybami zespolonymi akustycznymi, wg dostawcy np. dwukomorowymi 66.1 z folią akustyczną / 12 argon / 6 / 12 argon / 44.1 z folią akustyczną wskaźnik izolacyjność akustycznej od dźwięków powietrznych RA2 ≥ 43 dB - szczegółowy opis wg opracowania akustycznego;	okna otwieralne (otwierane do celów konserwacji i mycia wewnętrznej przestrzeni), profil okienny aluminiowy z dodatkowym uszczelnieniem przymyku (3 uszczelki), szerokości 40 mm, szklenie szybami zespolonymi akustycznymi, wg dostawcy np. dwukomorowymi 66.1 z folią akustyczną / 12 argon / 6 / 12 argon / 44.1 z folią akustyczną wskaźnik izolacyjność akustycznej od dźwięków powietrznych RA2 ≥ 43 dB - szczegółowy opis wg opracowania akustycznego WSKAZANE JEST PODZIELENIE OKNA WEWNĘTRZNEGO , W DOLNEJ CZĘŚCI SKRZYDŁO UCHYLNE NA WYSOKOŚĆ MINIMUM: 2400mm (Z MOŻLIWOŚCIĄ POŁOŻENIA, ABY DOSTAĆ SIĘ CELEM UMYCIA), W GÓRNEJ CZĘŚCI NAŚWIETLE.	okna systemowe, nieotwieralne; okno-witryna stała, Szklenie zestawem dwuszybowym szkłem zespolonym bezpiecznym wg dostawcy np. ESG 10mm/16 ARG/VSG 44.1; profil okienny aluminiowy z dodatkowym uszczelnieniem przymyku (3 uszczelki), szerokości 70 mm, wskaźnik izolacyjność akustycznej od dźwięków powietrznych Rw=42dB,	okna systemowe, nieotwieralne; okno-witryna stała, Szklenie zestawem dwuszybowym szkłem zespolonym bezpiecznym wg dostawcy np. ESG 10mm/16 ARG/VSG 44.1; profil okienny aluminiowy z dodatkowym uszczelnieniem przymyku (3 uszczelki), szerokości 70 mm, wskaźnik izolacyjność akustycznej od dźwięków powietrznych Rw=42dB,	okna systemowe, nieotwieralne; okno-witryna stała, Szklenie zestawem dwuszybowym szkłem zespolonym bezpiecznym wg dostawcy np. ESG 10mm/16 ARG/VSG 44.1; profil okienny aluminiowy z dodatkowym uszczelnieniem przymyku (3 uszczelki), szerokości 70 mm, wskaźnik izolacyjność akustycznej od dźwięków powietrznych Rw=42dB,	okna systemowe, nieotwieralne; okno-witryna stała, Szklenie zestawem dwuszybowym szkłem zespolonym bezpiecznym wg dostawcy np. ESG 10mm/16 ARG/VSG 44.1; profil okienny aluminiowy z dodatkowym uszczelnieniem przymyku (3 uszczelki), szerokości 70 mm, wskaźnik izolacyjność akustycznej od dźwięków powietrznych Rw=42dB,	okna systemowe, nieotwieralne; okno-witryna stała, Szklenie zestawem dwuszybowym szkłem zespolonym bezpiecznym wg dostawcy np. ESG 10mm/16 ARG/VSG 44.1; profil okienny aluminiowy z dodatkowym uszczelnieniem przymyku (3 uszczelki), szerokości 70 mm, wskaźnik izolacyjność akustycznej od dźwięków powietrznych Rw=42dB,	okna systemowe, nieotwieralne; okno-witryna stała, Szklenie zestawem dwuszybowym szkłem zespolonym bezpiecznym wg dostawcy np. ESG 10mm/16 ARG/VSG 44.1; profil okienny aluminiowy z dodatkowym uszczelnieniem przymyku (3 uszczelki), szerokości 70 mm, wskaźnik izolacyjność akustycznej od dźwięków powietrznych Rw=42dB,	okna systemowe, nieotwieralne; okno-witryna stała, Szklenie zestawem dwuszybowym szkłem zespolonym bezpiecznym wg dostawcy np. ESG 10mm/16 ARG/VSG 44.1; profil okienny aluminiowy z dodatkowym uszczelnieniem przymyku (3 uszczelki), szerokości 70 mm, wskaźnik izolacyjność akustycznej od dźwięków powietrznych Rw=42dB,	okna systemowe, nieotwieralne; okno-witryna stała, Szklenie zestawem dwuszybowym szkłem zespolonym bezpiecznym wg dostawcy np. ESG 10mm/16 ARG/VSG 44.1; profil okienny aluminiowy z dodatkowym uszczelnieniem przymyku (3 uszczelki), szerokości 70 mm, wskaźnik izolacyjność akustycznej od dźwięków powietrznych Rw=42dB,

UWAGI:
1. Ze względu na charakter obiektu, wszystkie wymiary i rzędne należy sprawdzić na budowie, a zaistniałe niezgodności pomiędzy projektem architektonicznym i pozostałymi opracowaniami branżowymi należy wyjaśnić i uzgodnić z głównym projektantem.
2. Szczegółowe projekty instalacji sanitarnych, elektrycznych, teletechnicznych,technologii sceny i pracowni artystycznych są tematem odpowiednich opracowań branżowych.
3. Elementy konstrukcyjne: podciągi, stropy, ściany, itp. są określone szczegółowo w projekcie konstrukcyjnym.
4. Uwagi i opisy zamieszczone w części opisowej projektu są integralną częścią niniejszego opracowania.
5. Zmiany materiałów budowlanych, wykończeniowych, technologii czy urządzeń mogą być wprowadzane jedynie za pisemną zgodą Autora projektu.
6. Wszelkie materiały użyte w projekcie, rozwiązania techniczne i urządzenia muszą odpowiadać normom bezpieczeństwa ppoż. i bhp; posiadać odpowiednie atesty i aprobaty do stosowania w budownictwie.
7. Sposób wykończenia sufitów, ścian i posadzek wewnętrznych podano w opisie projektu.
8. Sposób zabezpieczenia elementów drewnianych, stalowych i betonowych podano w opisie projektu.
9. Szczegółowe rozwiązania izolacji przeciwwodnej części podziemnej należy wykonać wg katalogu detali przyjętego systemu izolacji przeciwwodnych
10. Wszelkie prawa zastrzeżone. Kopiowanie reprodukowanie i rozpowszechnianie bez zgody Autora projektu zabronione.

zespół autorski prowadzący:
Bogusław Wowrzeczka
Michał Teller
Katarzyna Radecka

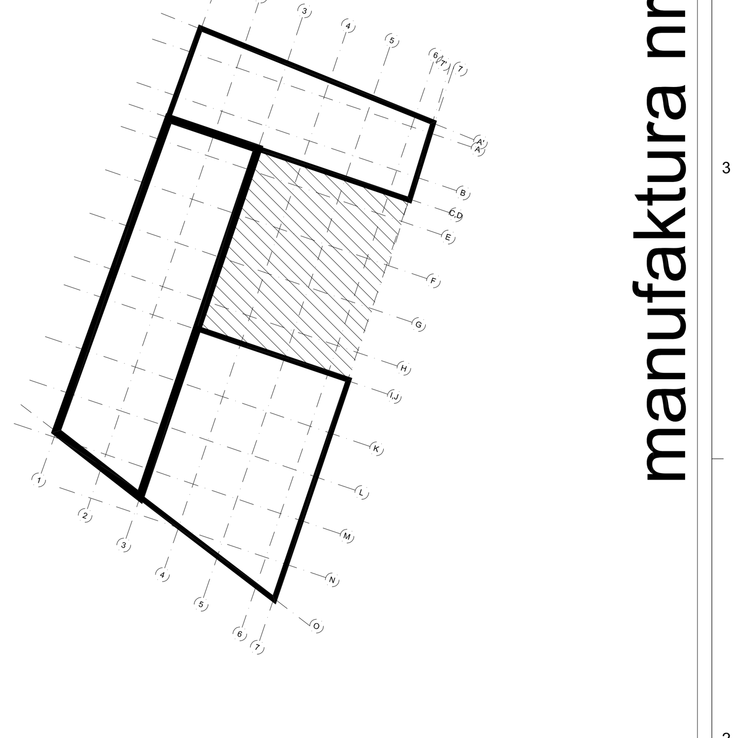

manufaktura nr 1

pracownia:	Pracownia Arch. "Manufaktura nr 1" Bogusław Wowrzeczka 50-384 Wrocław, Plac Grunwaldzki 16/60
projekt:	Rozbudowa Opery Wrocławskiej wraz z budową Sceny Letniej ul. Modrzejewskiej , 50-066 Wrocław Części działek: 6/4, 5/3, 6/2/, 7/2 AM-33, obręb: Stare Miasto
inwestor:	Opera Wrocławska ul. Świdnicka 35, 50-066 Wrocław
projektant:	arch. Bogusław Wowrzeczka upr. nr 235/92 UW arch. Michał Teller arch. Katarzyna Radecka arch. Filip Łapiński
branża: architektura	stadium: projekt wykonawczy
skala:	1:100
temat rysunku:	ślusarka okienna - zestawienie
data:	Wrocław, czerwiec 2010
nr rysunku:	A.ZS 07